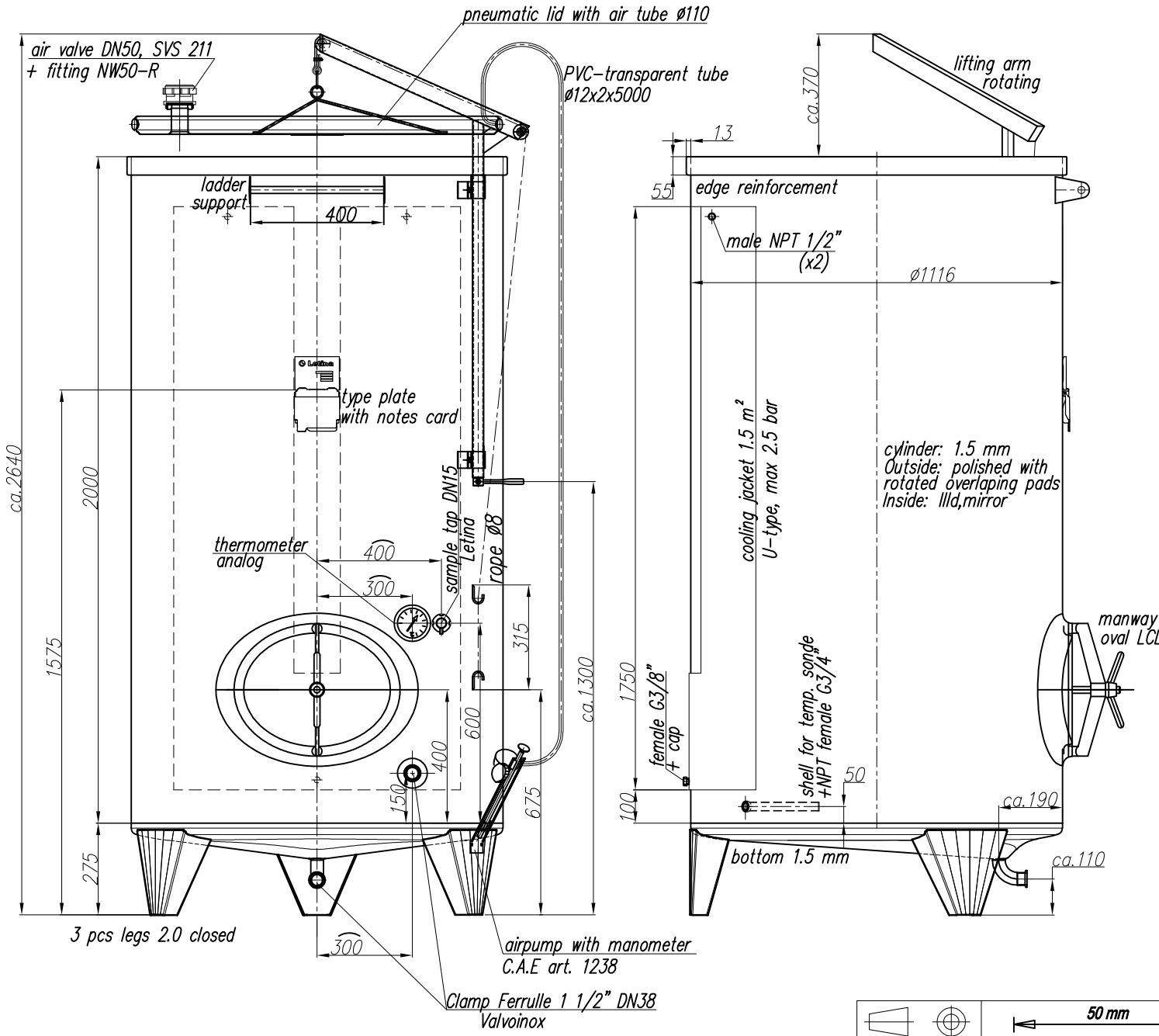

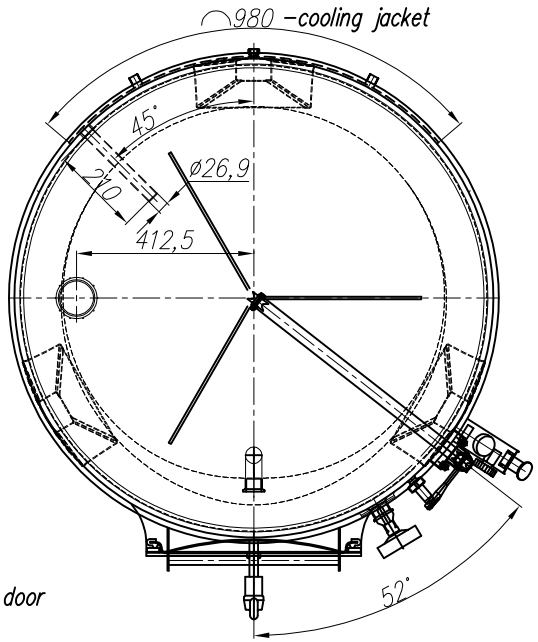

Ver. 1
Please verify a drawing.

Price: (EUR/piece)	
Quantity:	10
Date of delivery:	21.3.2025
P.O. number:	Po-2025-00229

	50 mm	Godina: 2025		Datum	Ime	Potpis
		List: Listova:	Konst:	31.1.	D.Bistrovic	
Radni nalog: 010025_St.Patricks	Materijal: W.Nr.1.4301 IIId	Dimenzije:				
	Pozicija:					Pozicija:
Mjerilo:	Stroj: Tank PZP2000H11		Artikl br.: 121434			Pozicija:

Letina Inox d.o.o.
Dr. Ivana Novaka 50
HR-40000 ČAKOVEC
HRVATSKA
Tel: +385 40 328 100
Fax: +385 40 328 200
e-mail: letina-inox@letina.com
http://www.letina.com/

L:\PKB\2025\2025_Radni Nalozi\010025_St.Patricks_PZP2000H11\010025_St.Patricks_PZP2000H11.dwg

Pridržavamo pravo izmjena.