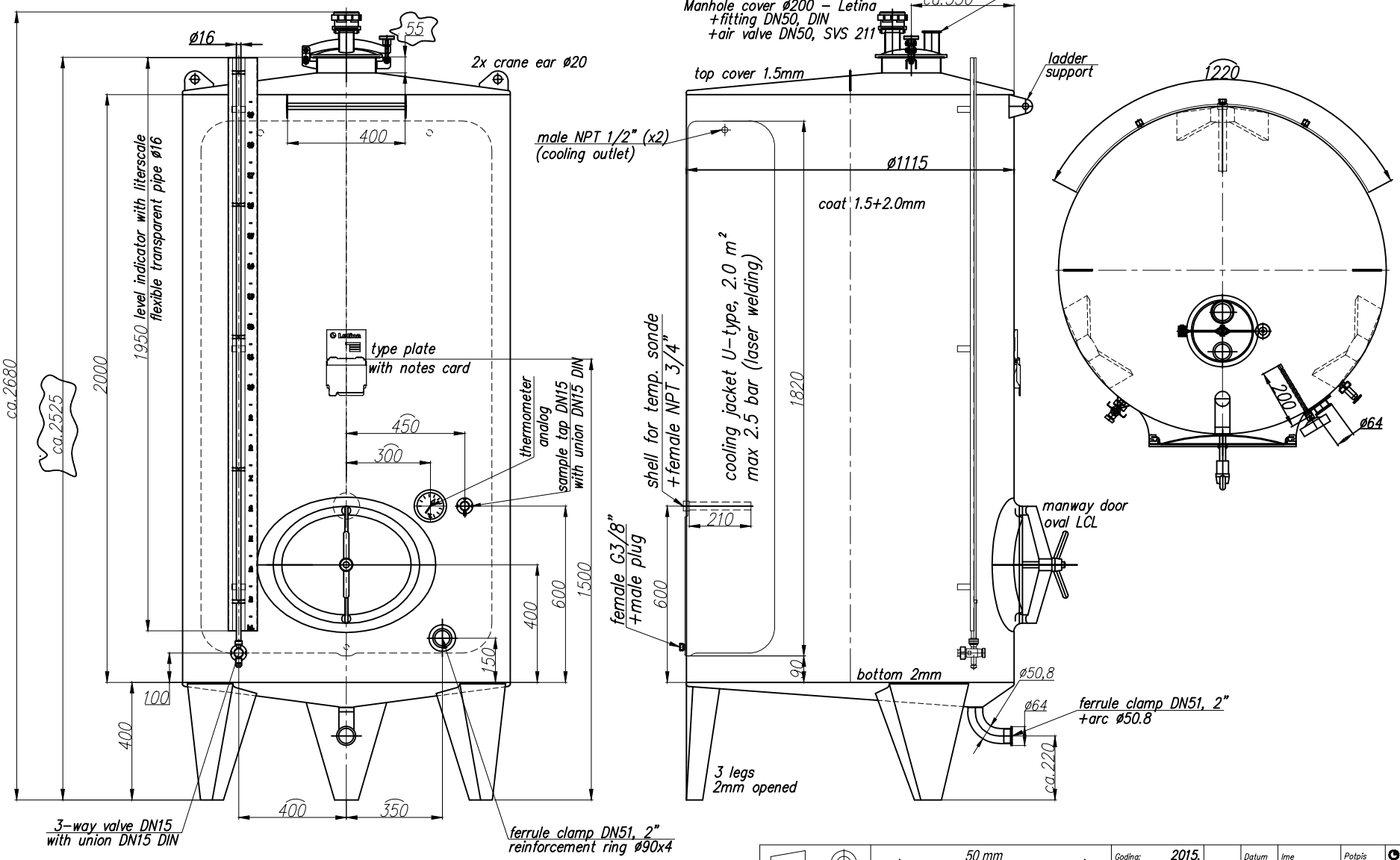

Ver. 1
Please verify a drawing.

Price: (EUR/piece)	
Quantity:	39
Date of delivery:	15.11.2015.
P.O. number:	P-2015-01935

50 mm		Godina: 2015.		Datum	Ime	Potpis
		List: Listova:	Konst:	15.09.	M.Vinko	
Radni nalog: 090915_St.Patricks	Materijal: W.Nr1.4301 IIId (AISI 304)	Dimenzije:				
	Pozicija:					Pozicija: –
Mjerilo: –	Stroj: Tank Z2000LHV11		Artikl br.: 1103-004928			Pozicija: –

Letina bov d.o.o.
Dr. Franc Rivetar 5a
HR-40000 ČAKOVEC
VRATISKA
Tel: +385 40 328 100
Fax: +385 40 328 200
e-mail: letina@letina.com
http://www.letina.com

L:\PKB\2015\2015-RanjiNalozi\090915_St.Patricks_Z2000LHV11\090915_St.Patricks_Z2000LHV11.dwg, 15.09.2015 16:03:27, DWG To PDF.pc3

Pridržavamo pravo izmjena.