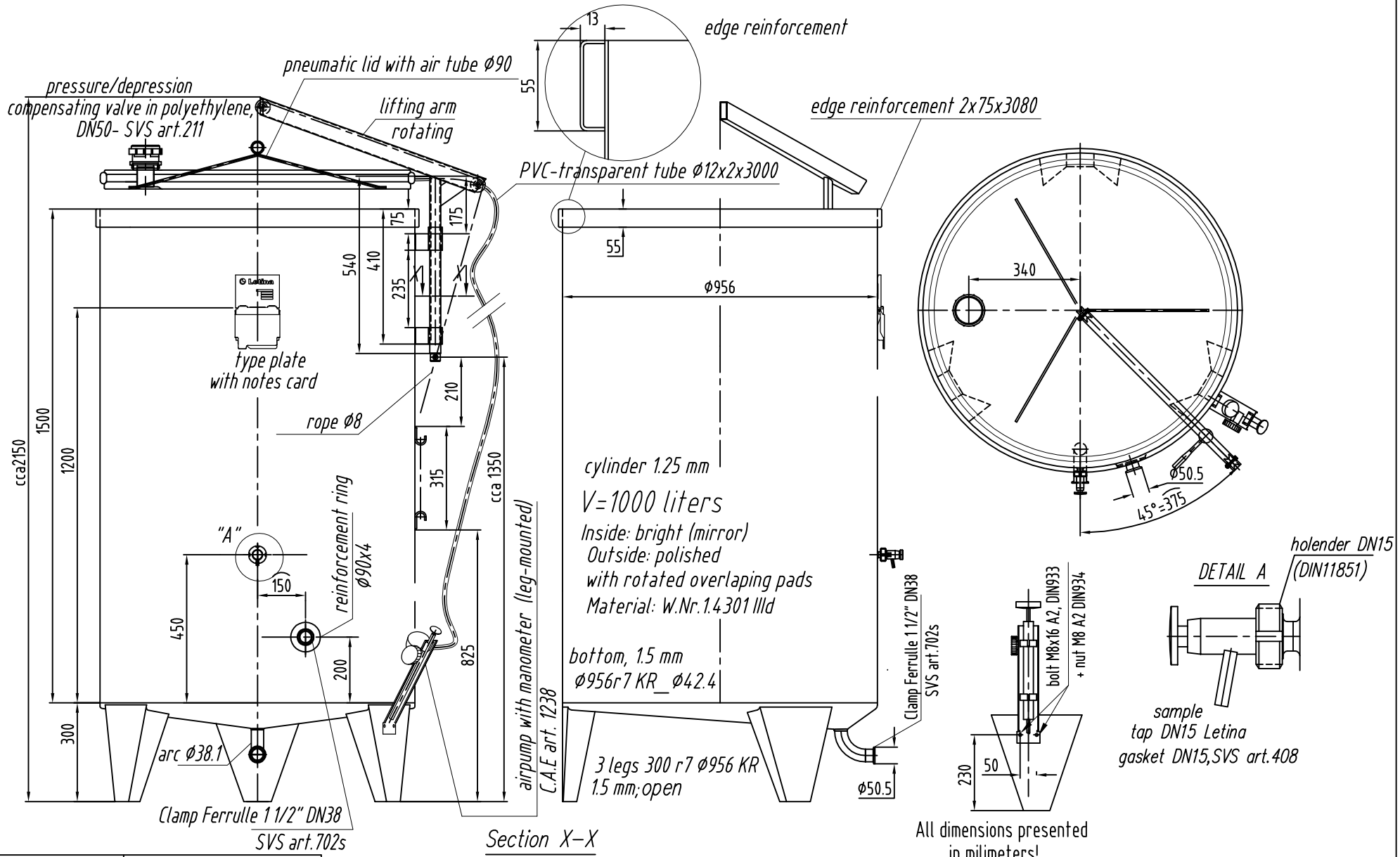

All dimensions presented
in milimeters!
Please check the drawing ! Thanks !

verz.II, 09.11.2011!

P.O. number:	P.2011-01961
Price:(EUR/piece)	
Quantity:	15
Date of delivery:	31.12.2011
Order confirmation:	

50 mm	Godina: 2011		Datum	Ime	Potpis
	List: 1 Listova: 1	Konst:	09.11.	D.Šupljika	
Radni nalog: 121111_StPatricks	Materijal: W.Nr.1.4301 IIId (AISI 304 2R)	Dimenzije:			
	Pozicija:				Pozicija:
Mjerilo:	Stroj: Tank PZP1000A10	Artikl br.: 1101-001237			Pozicija:

Letina

Pridržavamo pravo izmjena.