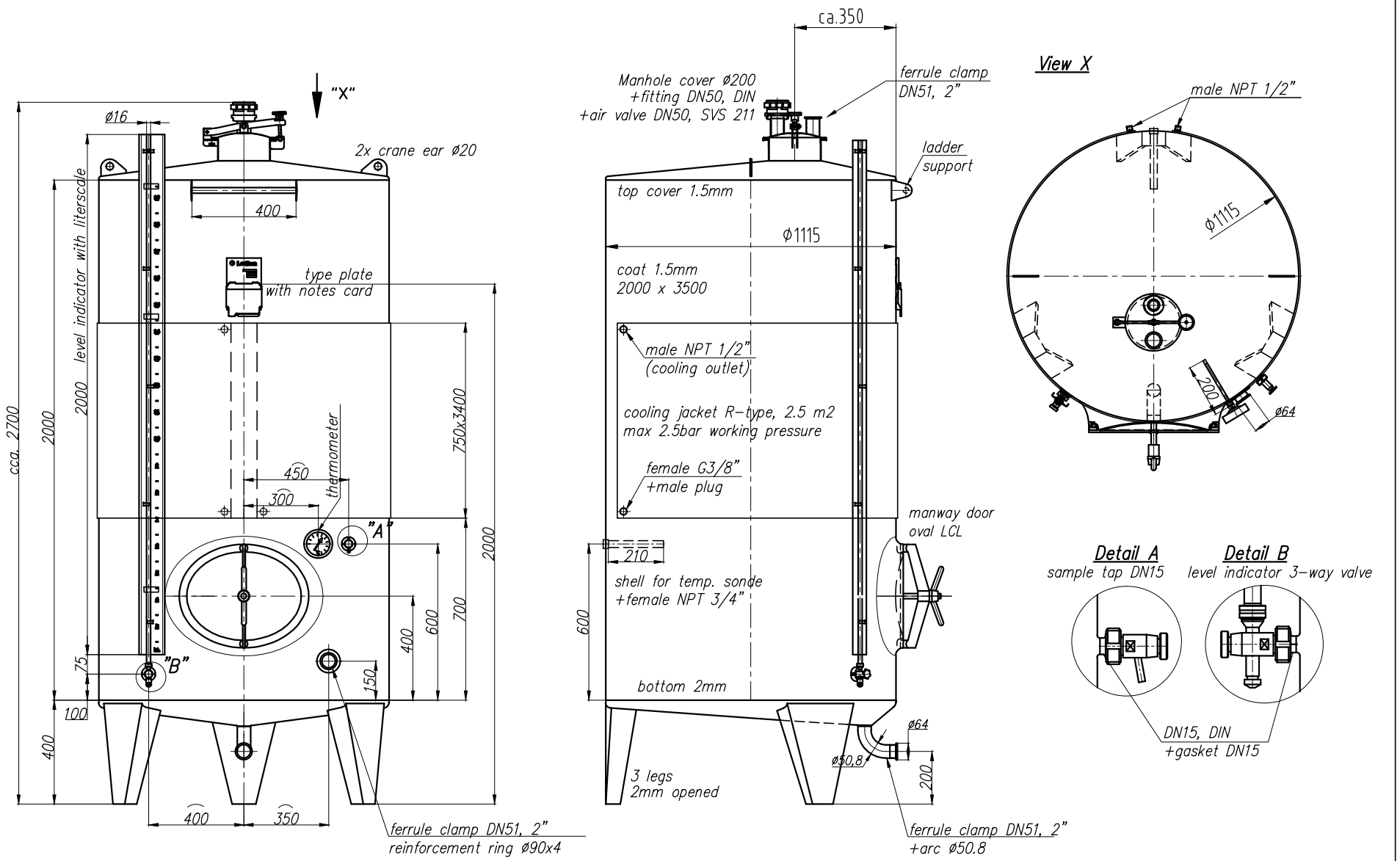

P.O number:	P: 2011-00014
Price:(EUR/piece)	
Quantity:	15
Date of delivery:	28.02.2011.
Order confirmation:	

All dimensions are shown milimeters!

25.01.2011.

50 mm		Godina: 2011.		Datum	Ime	Potpis
		List: Listova:	Konst:	25.01.	I.Pintarić	
Radni nalog: 003411_StPatricks	Materijal: W.Nr1.4301 IIId (AISI 304)	Dimenzije:				
	Pozicija:					Pozicija: –
Mjerilo: –	Stroj: Posuda Z2000 HV11		Artikl br.: 1103-002106			Pozicija: –

Lotus

Pridržavamo pravo izmjena.