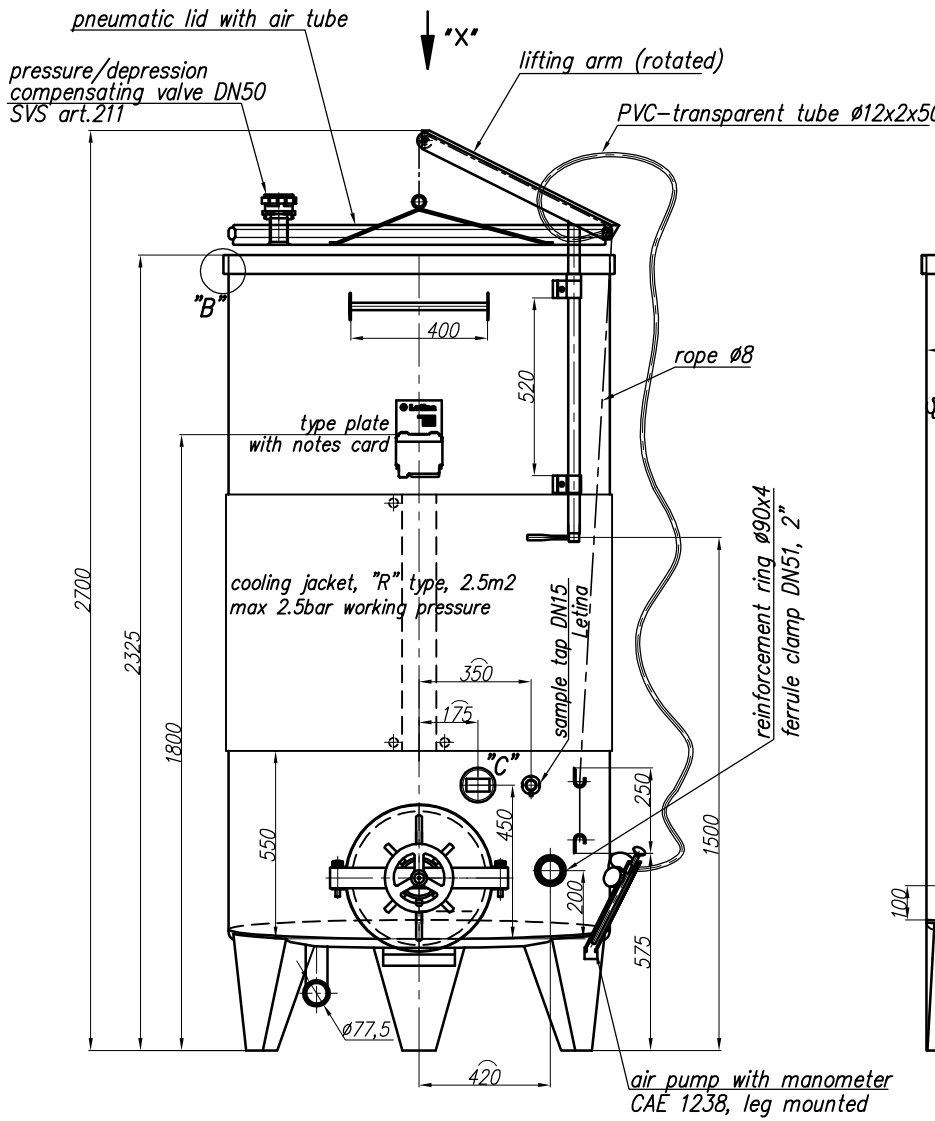

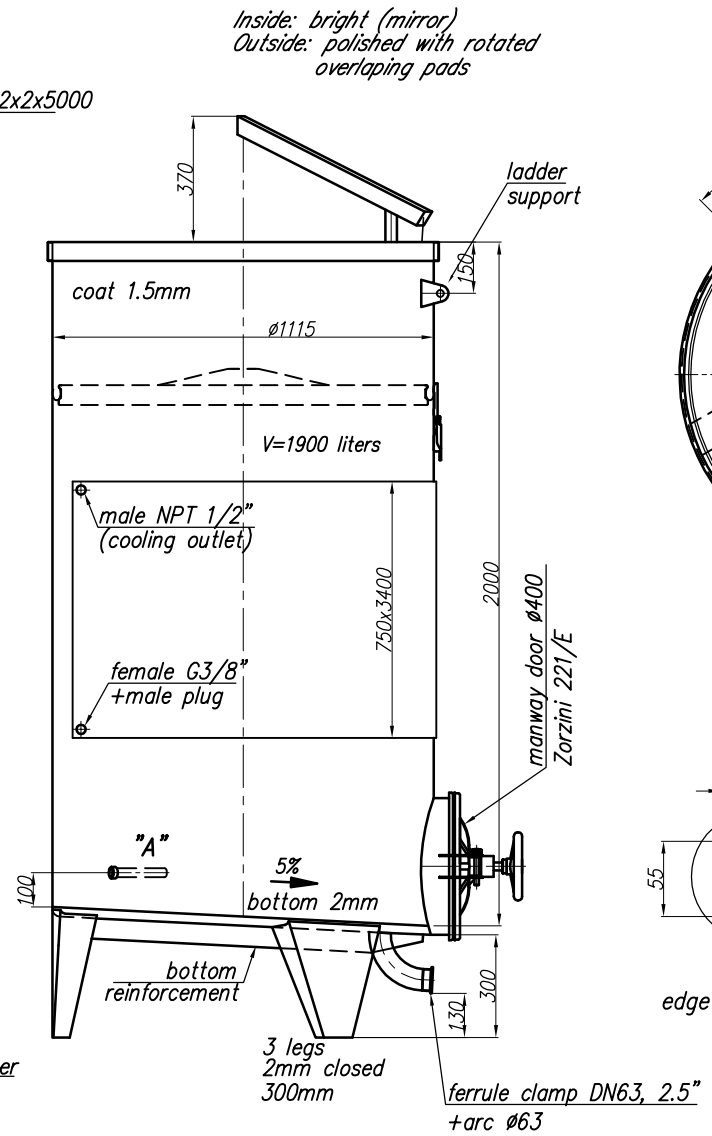

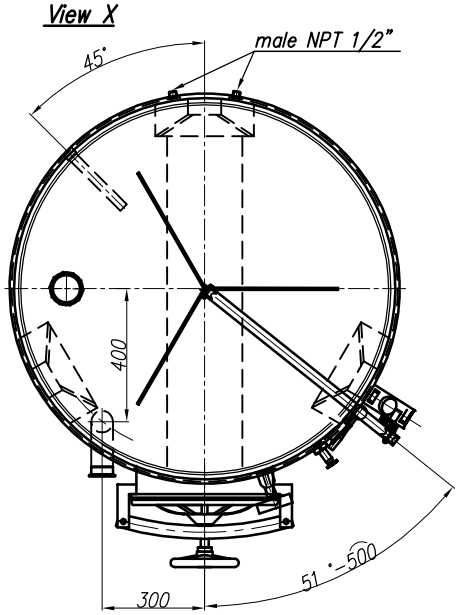

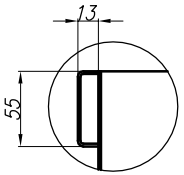

Detail B
edge reinforcement

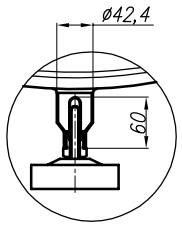

Detail C
thermometer

Please, verify a drawing.
Thanks!

Detail A
shell for temp. sonde

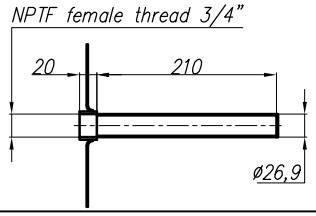

P.O. number:	2011-00014
Price: (EUR/piece)	
Quantity:	34
Date of delivery:	
Link:	
Order confirmation:	

50 mm		Godina: 2011.		Datum	Ime	Potpis
		List: Listova:	Konst:	13.01.	S. Šalamon	
Radni nalog: 003011_StPatricks	Materijal: W.Nr1.4301 IIId (AISI 304)	Dimenzija:				
	Pozicija:					Pozicija: –
Mjerilo: –	Stroj: Tank PZPK1900H11		Artikl br.: 1101-000847			Pozicija: –

Letina
Letina kov d.o.o.
Ob Ivanke 9, Kranj
SI-4000 Kranj
SLOVENIJA
Tel: +386 40 225 100
Fax: +386 40 225 200
e-mail: letina-kov@siol.net
http://www.letina.com/

Pridržavamo pravo izmjena.