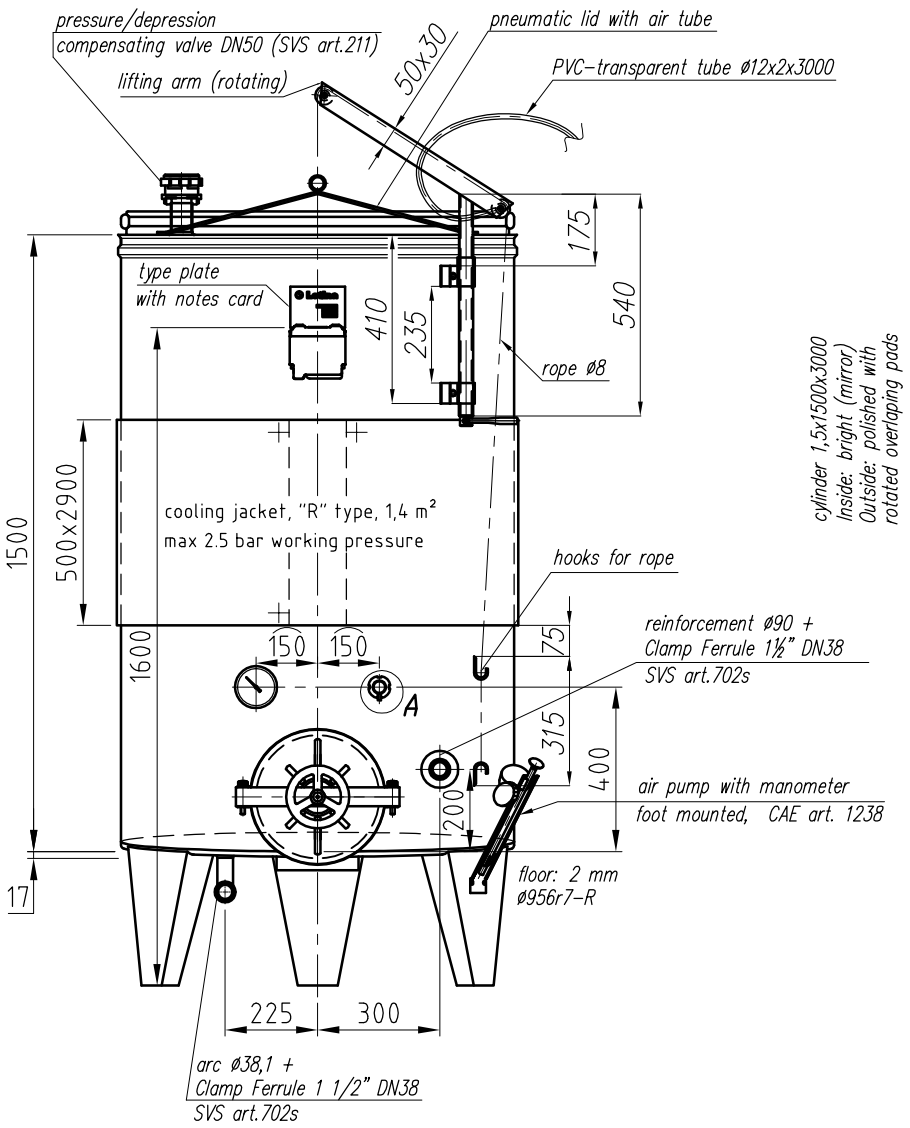

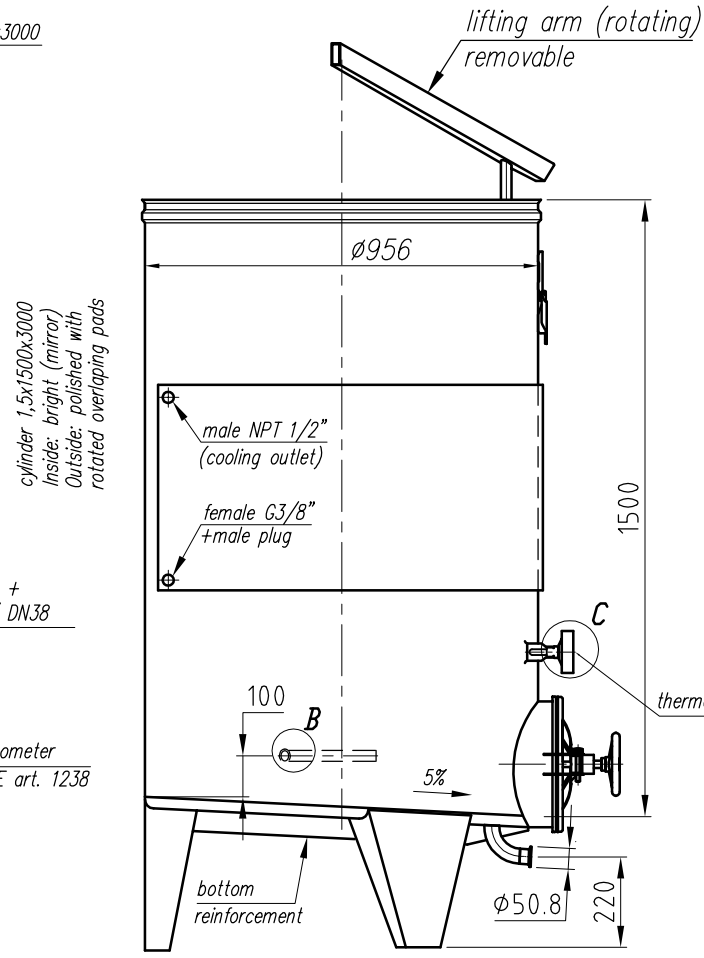

3 legs 300 ø956 r7 R5%
2 mm, opened

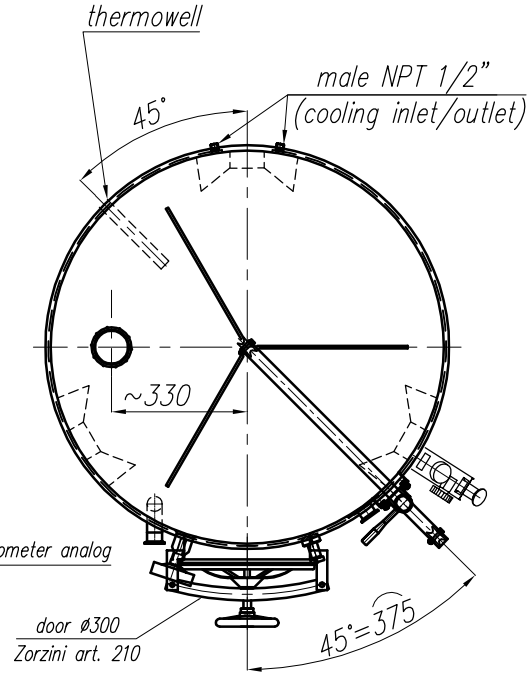

Please, verify a drawing.
Thanks!

P.O. number:	2011-00014
Price: (EUR/piece)	
Quantity:	35
Date of delivery:	
Link:	
Order confirmation:	

Detail A

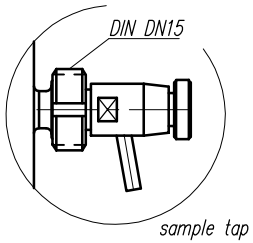

sample tap DN15

Detail B

shell for temp. sonde

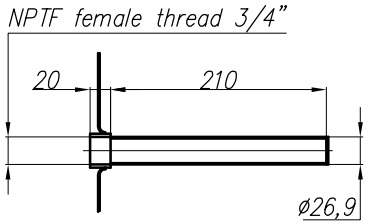

Detail C

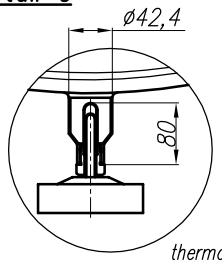

thermometer analog

	50 mm	Godina: 2011.		Datum	Ime	Potpis	Letina
		List: Listova:	Konst:	13.01.	S. Šalamon		
Radni nalog: 002911_StPatricks	Materijal: W.Nr1.4301 IIId (AISI 304)	Dimenzija:					
	Pozicija:					Pozicija:	
Mjerilo: –	Stroj: Tank PZPK1000H10		Artikl br.: 1101-000845			Pozicija:	

Pridržavamo pravo izmjena.