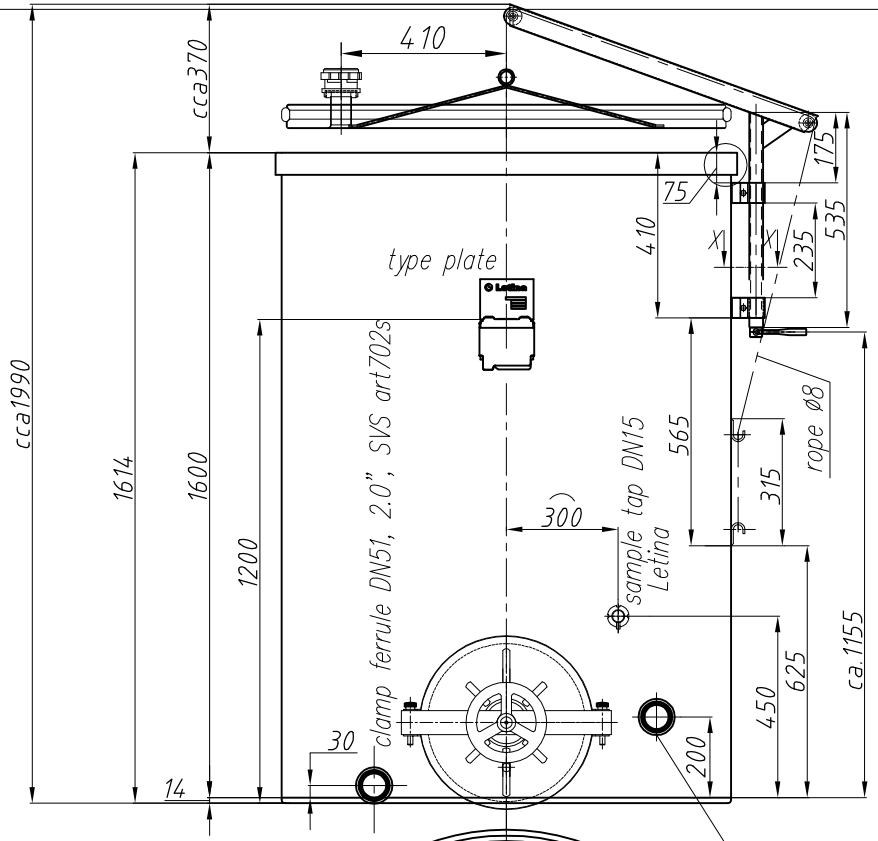

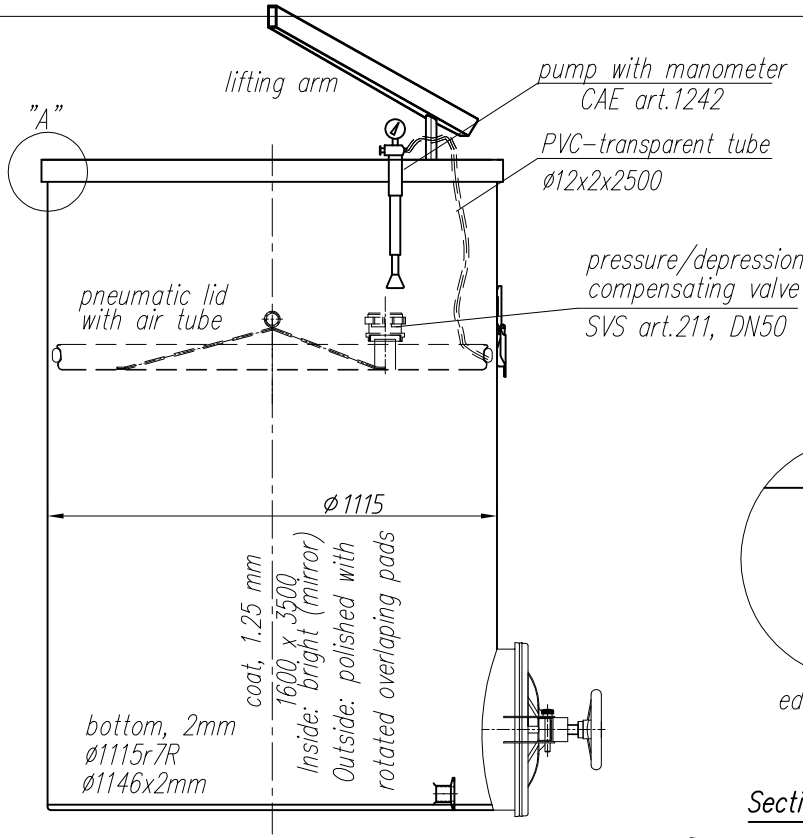

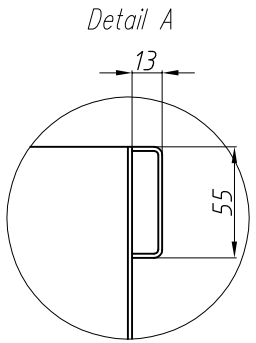

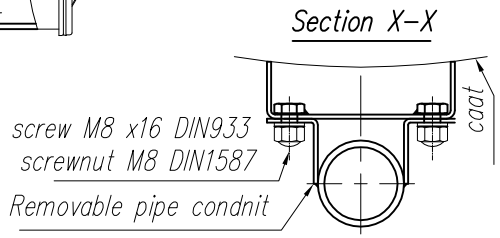

All dimensions are in milimeters!

clamp ferrule DN51, 2.0", SVS art702s
+reinforcement ø90x4

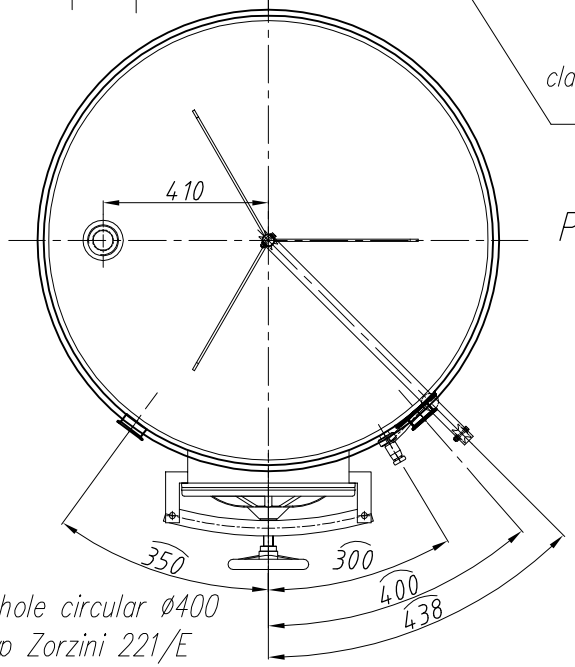

manhole circular ø400
typ Zorzini 221/E

Please, verify a drawing.
Thanks!

P.O. number:	P-2011-00014
Price: (EUR/piece)	
Quantity:	40
Date of delivery:	

50 mm		Godina: 2011.		Datum	Ime	Potpis
		List: Listova:	Konst:	13.01.	D. Djud	
Radni nalog: 002511_StPatricks	Materijal: W.Nr1.4301 IIId (AISI 304)	Dimenzije:				
	Pozicija:					Pozicija: –
Mjerilo: 1 : 15	Stroj: Posuda PZP 1500 S11		Artikl br.: 1101-000834			Pozicija: – 00-00-00

Letina
Letina Inox d.o.o.
Dr. Ivana Novaka 50
HR-40000 ČAKOVEC
HRVATSKA
Tel: +385 40 338 100
Fax: +385 40 338 200
e-mail: letina-inox@letina.com
http://www.letina.com/

Pridržavamo pravo izmjena.