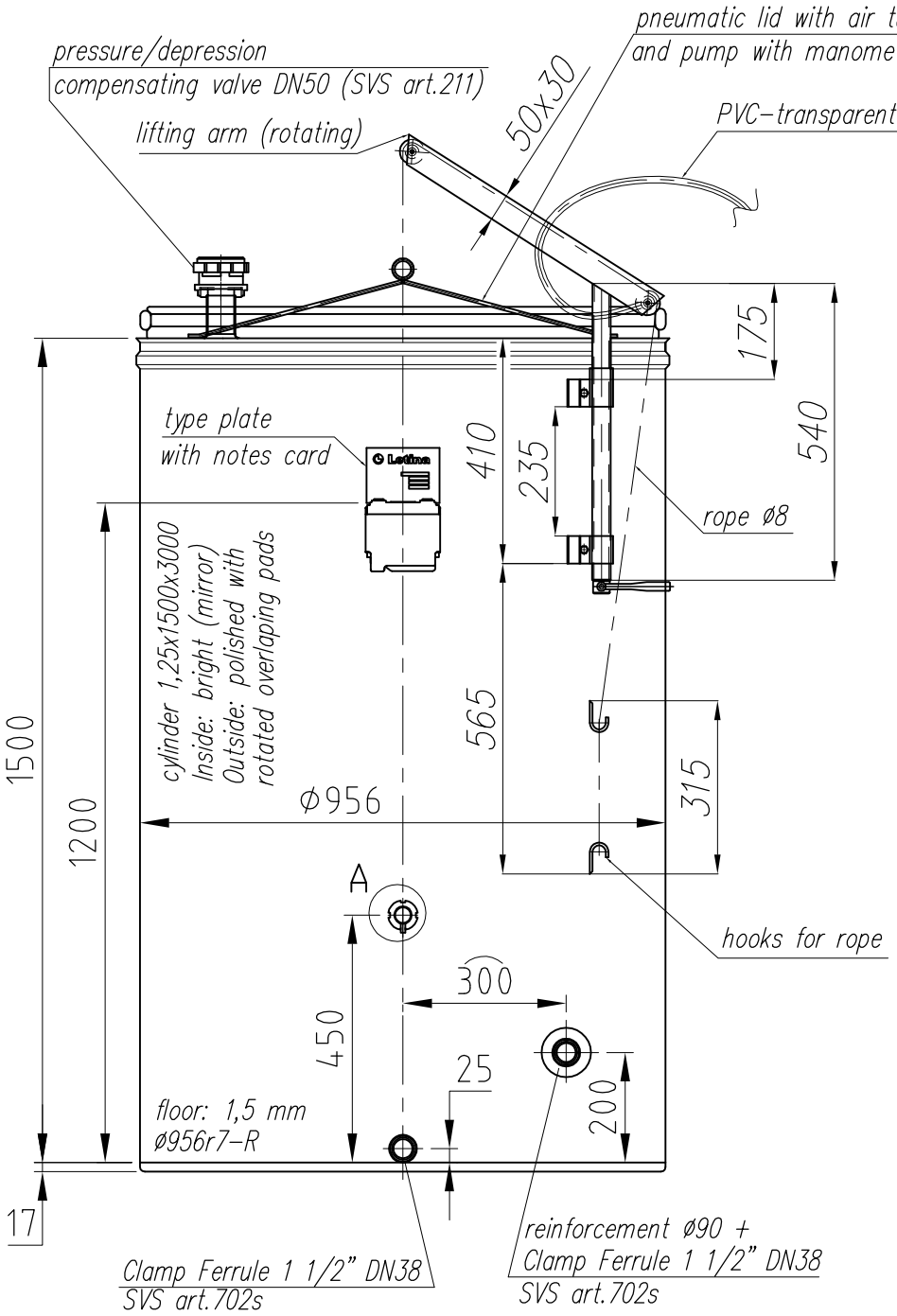

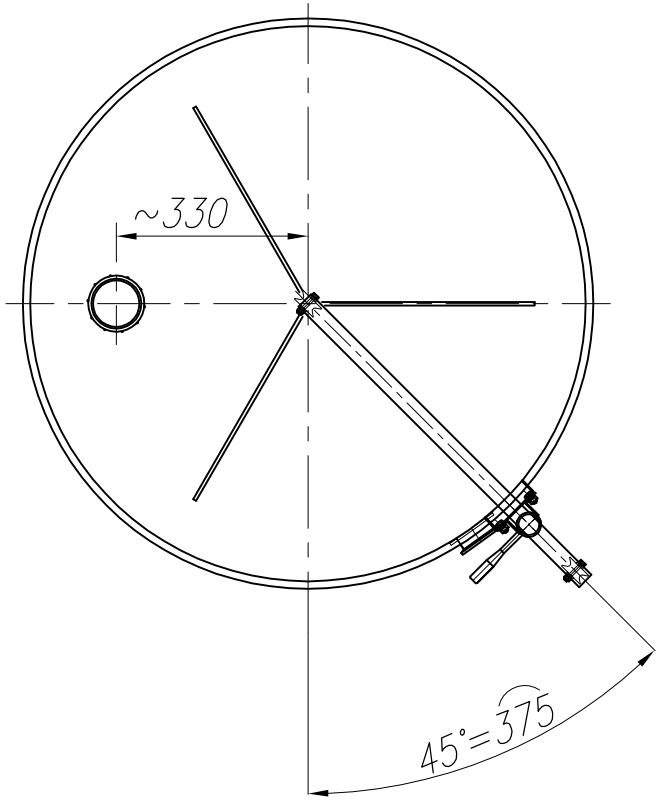

Detail A

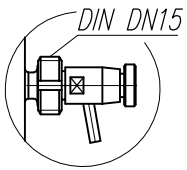

sample tap DN15

All dimensions are in milimeters!

Please, verify a drawing.

Thanks!

P.O. number:	P-2011-00014
Price: (EUR/piece)	
Quantity:	20
Date of delivery:	
Link:	
Order confirmation:	

50 mm		Godina: 2010.		Datum	Ime	Potpis
		List: Listova:	Konst:	13.01.	D. Djud	
Radni nalog: 002311_StPatricks	Materijal: W.Nr1.4301 IIId (AISI 304)	Dimenzije:				
	Pozicija:					Pozicija: –
Mjerilo: –	Stroj: Tank PZP1000S10		Artikl br.: 1101-000836			Pozicija: –

Letina
Letina Inox d.o.o.
Dr. Ivana Novaka 50
HR-40000 ČAKOVEC
HRVATSKA
Tel: +385 40 338 100
Fax: +385 40 338 200
e-mail: letina-inox@letina.com
http://www.letina.com/

Pridržavamo pravo izmjena.