All dimensions are in milimeters!

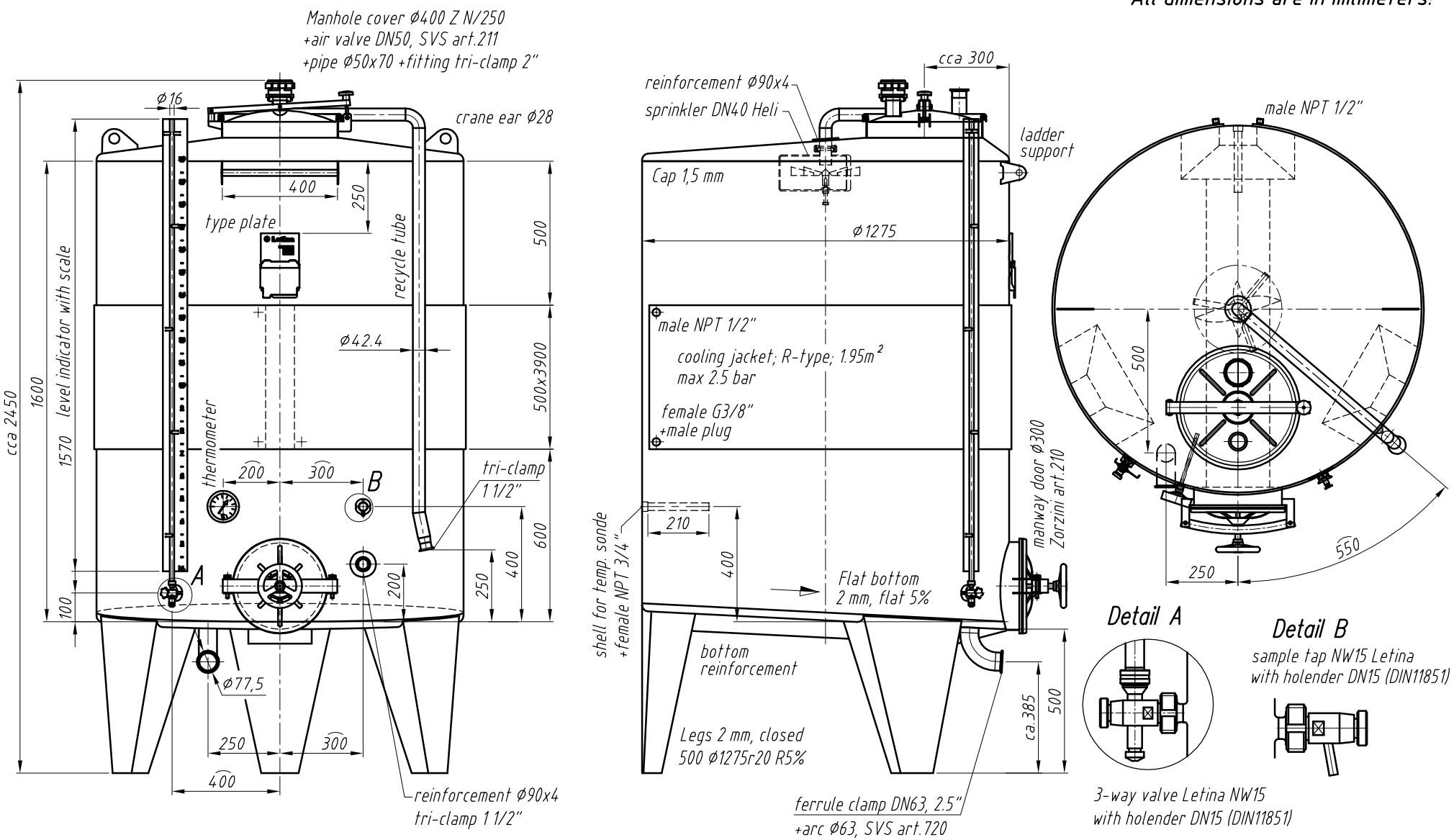

P.O. number:	P–2009–02099
Price: (EUR/piece)	
Quantity:	10
Date of delivery:	28.02.2010.
Link:	
Order confirmation:	

Please, verify a drawing.
Thanks!

50 mm		Godina: 2010.		Datum	Ime	Potpis
		List: Listova:	Konst:	19.01.	J.Kiš	
Radni nalog: 181409 St Patrick's	Materijal: AISI 304 (W.Nr.1.4301IIId)	Dimenzije:				
	Pozicija:					Pozicija: –
Mjerilo:	Stroj: Tank VIK 2000 H13		Artikl br.: 1106-000302			Pozicija: –

Letina

Pridržavamo pravo izmjena.