All dimensions are in milimeters!

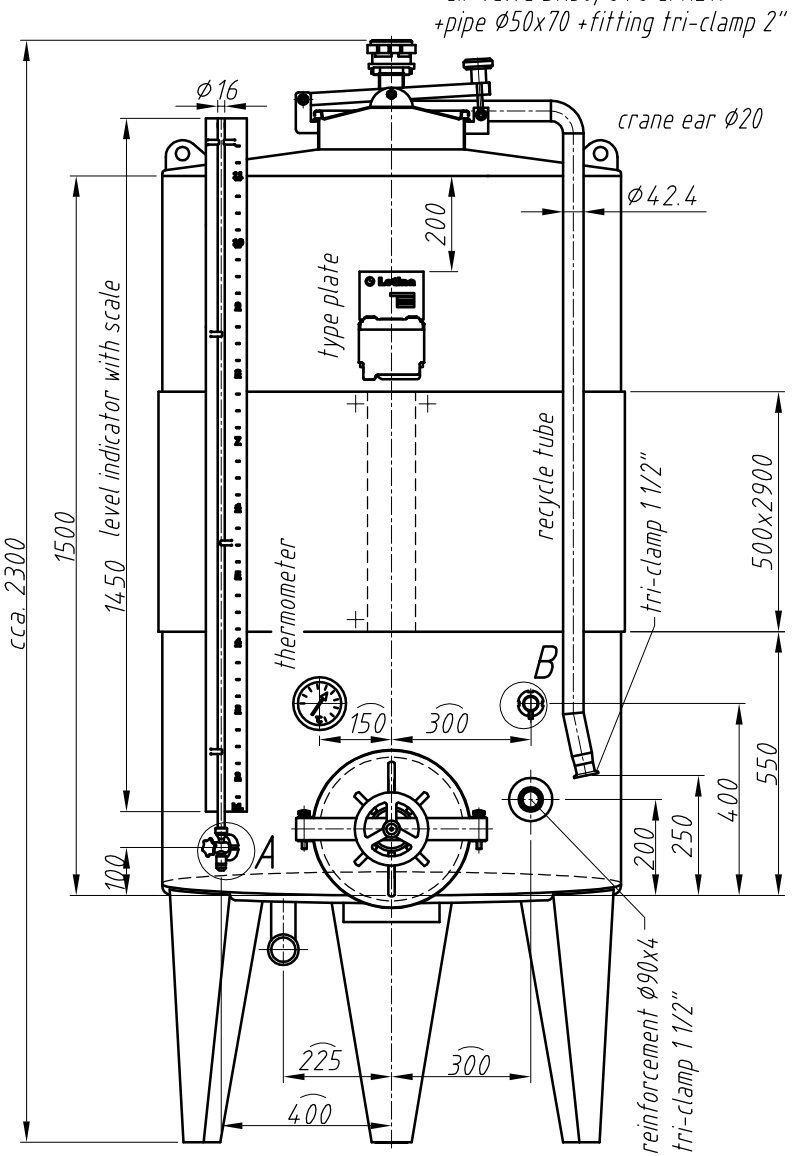

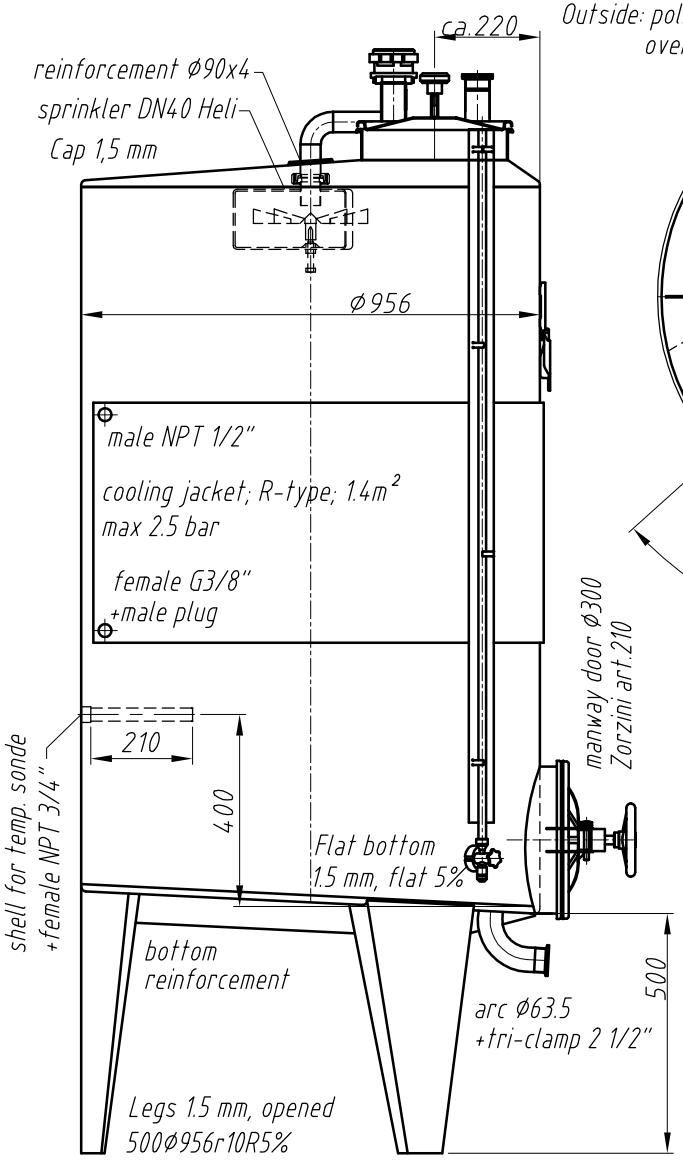

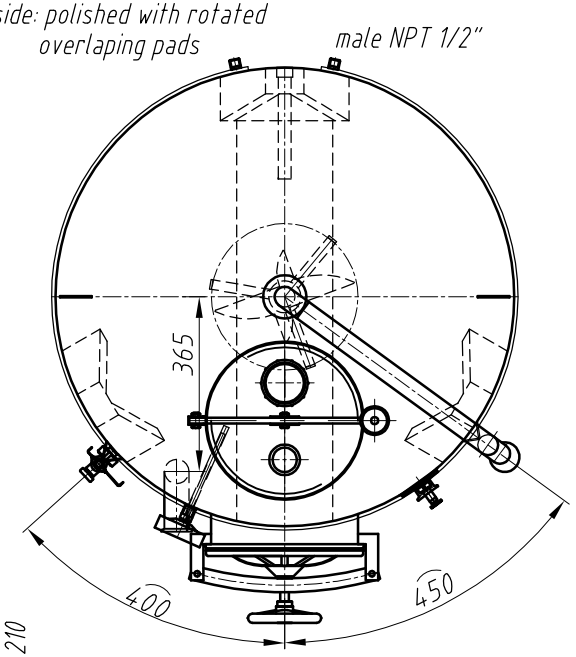

Detail A

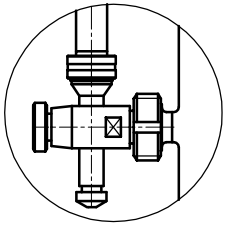

3-way valve Letina NW15
with holender DN15 (DIN11851)

Detail B

sample tap NW15 Letina
with holender DN15 (DIN11851)

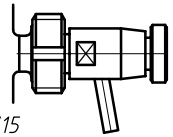

P.O. number:	P-2009-02099
Price: (EUR/piece)	
Quantity:	10
Date of delivery:	28.02.2010.
Link:	
Order confirmation:	

Please, verify a drawing.
Thanks!

50 mm	Godina: 2010.		Datum	Ime	Potpis	Letina
	List: Listova:	Konst:	19.01.	J.Kiš		Letina inox d.o.o. Dr. Franje Tuđmana 39 HR-43000 ČAKOVEC HRVATSKA Tel: +385 40 320 100 Fax: +385 40 320 200 e-mail: letina-inox@letina.com http://www.letina.com/
Radni nalog: 180309 St Patrick's	Materijal: W.Nr.1.4301IIId	Dimenzije:				
	Pozicija:					Pozicija: –
Mjerilo:	Stroj: Tank VIK 1000 H10		Artikl br.: 1106-000300			Pozicija: –

Pridržavamo pravo izmjena.