All dimensions are in milimeters!

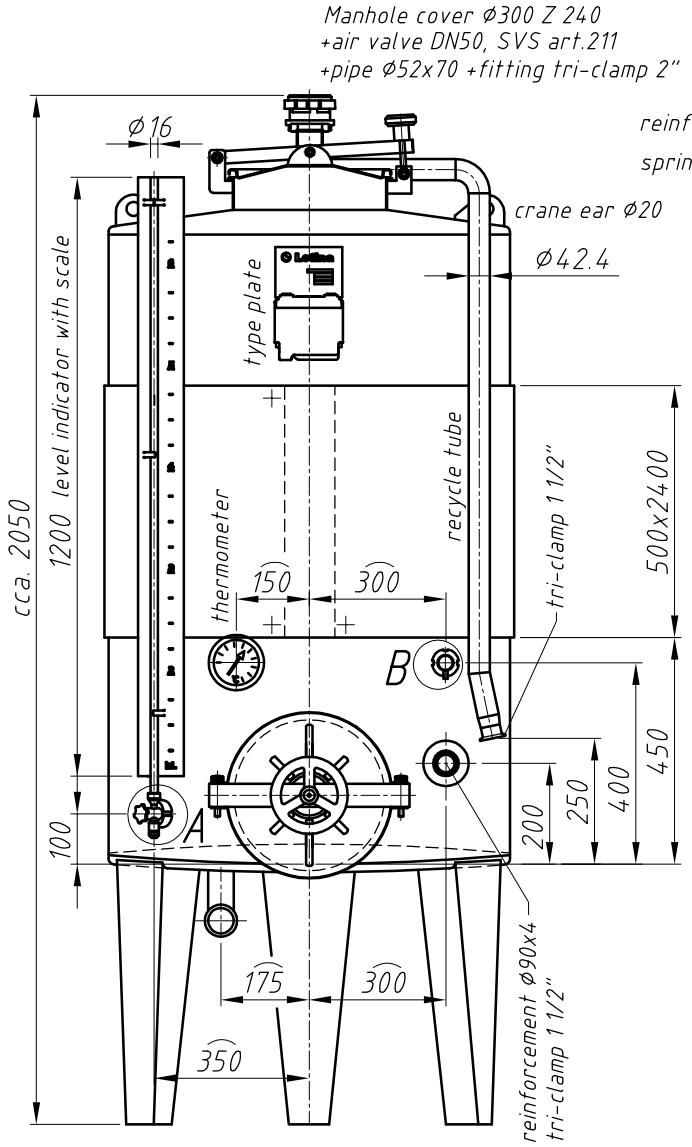

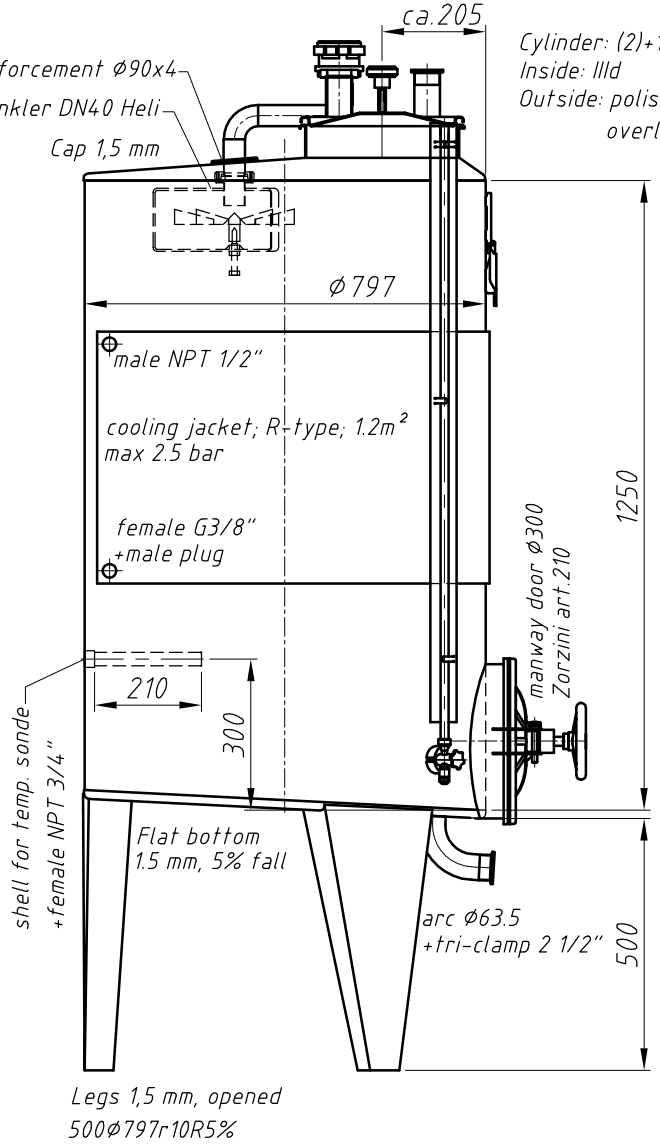

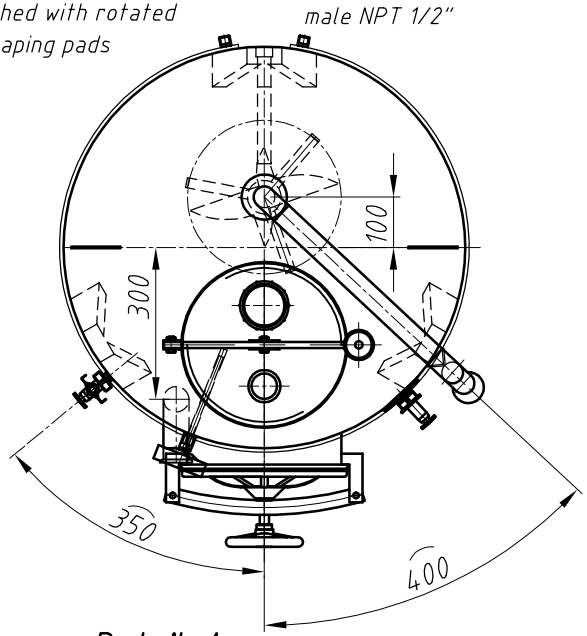

Detail A

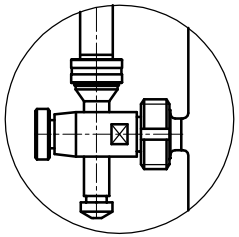

3-way valve Letina NW15
with holender DN15 (DIN11851)

Detail B

sample tap NW15 Letina
with holender DN15 (DIN11851)

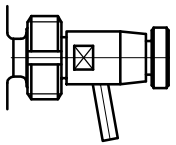

P.O. number:	P–2009–02099
Price: (EUR/piece)	
Quantity:	10
Date of delivery:	28.02.2010.
Link:	
Order confirmation:	

Please, verify a drawing.
Thanks!

50 mm		Godina: 2010.		Datum	Ime	Potpis
		List: Listova:	Konst:	19.01.	J.Kiš	
Radni nalog: 180209 St Patrick's	Materijal: W.Nr.1.4301IIId	Dimenzije:				
	Pozicija:					Pozicija: –
Mjerilo:	Stroj: Tank VIK 600 H8		Artikl br.: 1106-000299			Pozicija: –

Letina

Letina inox d.o.o.
Dr. Franje Tuđmana 33
HR-42000 ČAKOVEC
HRVATSKA
Tel: +385 40 320 100
Fax: +385 40 320 200
e-mail: letina-inox@inet.hr
http://www.letina.com/

Pridržavamo pravo izmjena.