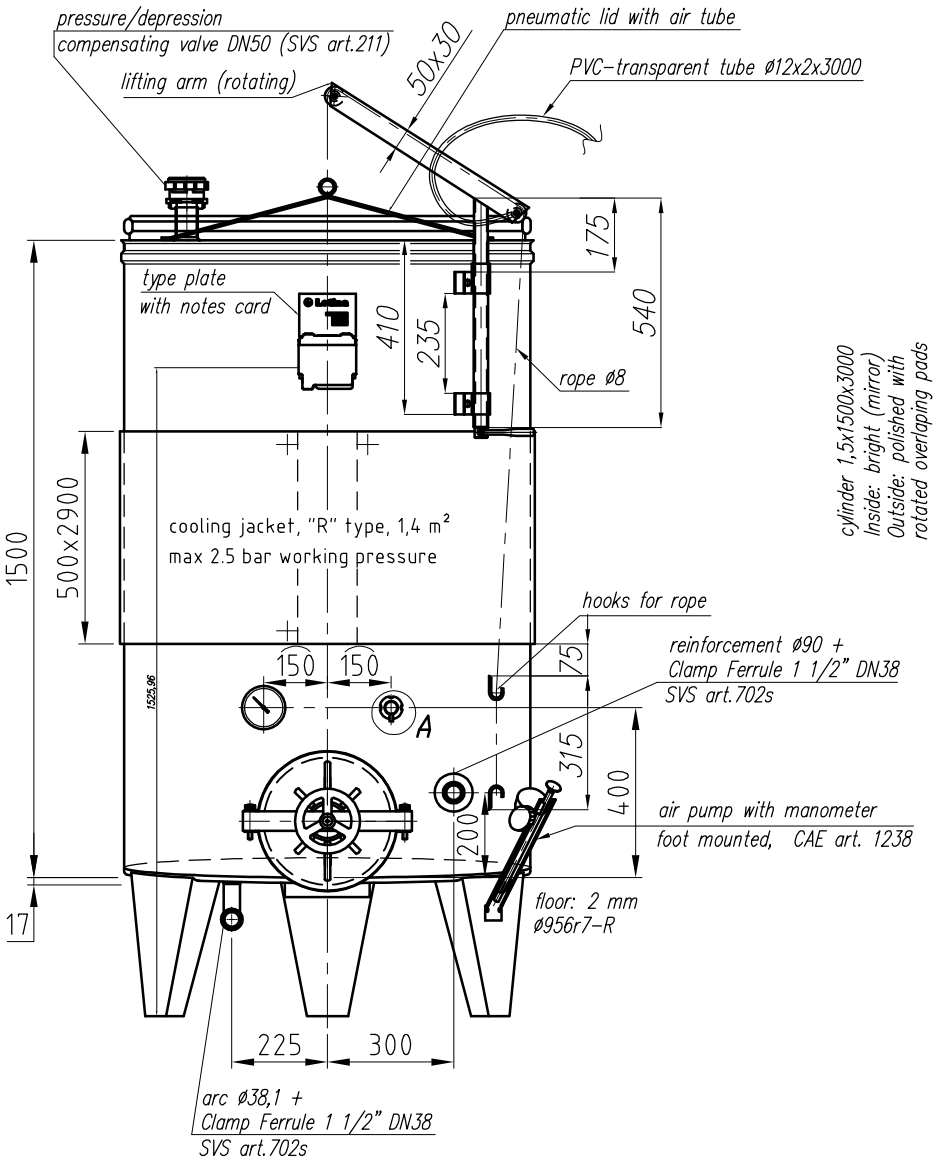

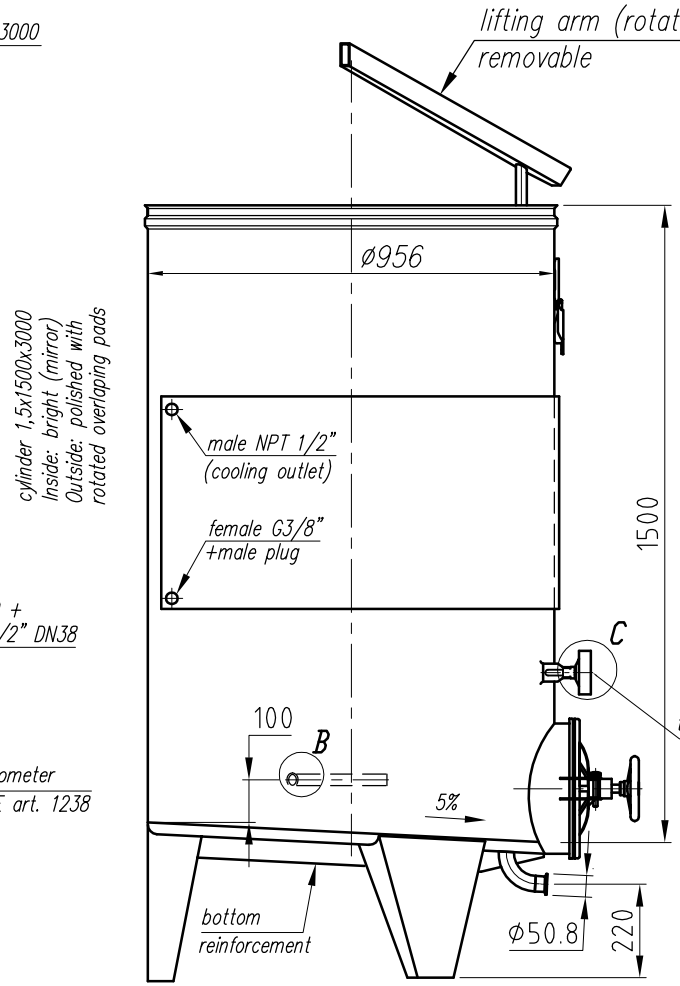

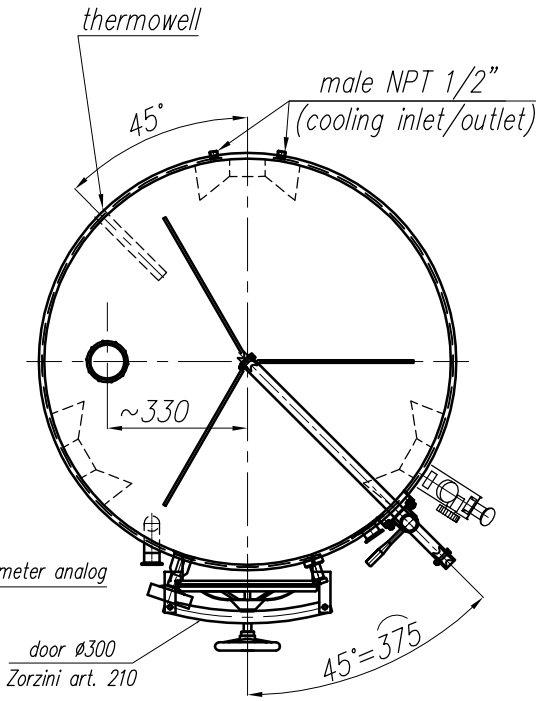

3 legs 300 ø956 r7 R5%
2 mm, opened

Please, verify a drawing.
Thanks!

P.O. number:	2009-02086
Price: (EUR/piece)	
Quantity:	20
Date of delivery:	
Link:	
Order confirmation:	

Detail A

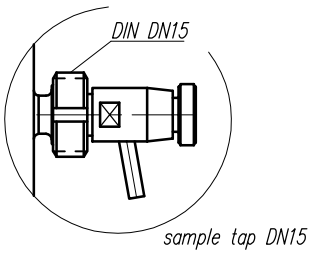

Detail B

shell for temp. sonde

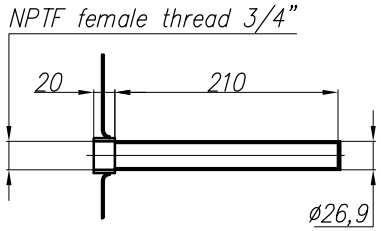

Detail C

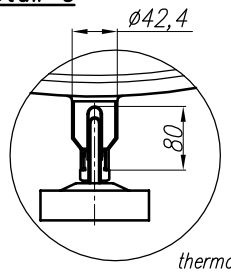

	50 mm	Godina: 2009.		Datum	Ime	Potpis	Letina
		List: Listova:	Konst:	16.12.	S. Šalamon		
Radni nalog: 177409_StPatricks	Materijal: W.Nr1.4301 IIId (AISI 304)	Dimenzije:					
	Pozicija:					Pozicija: –	
Mjerilo: –	Stroj: Tank PZPK1000H10		Artikl br.: 1101-000845			Pozicija: –	