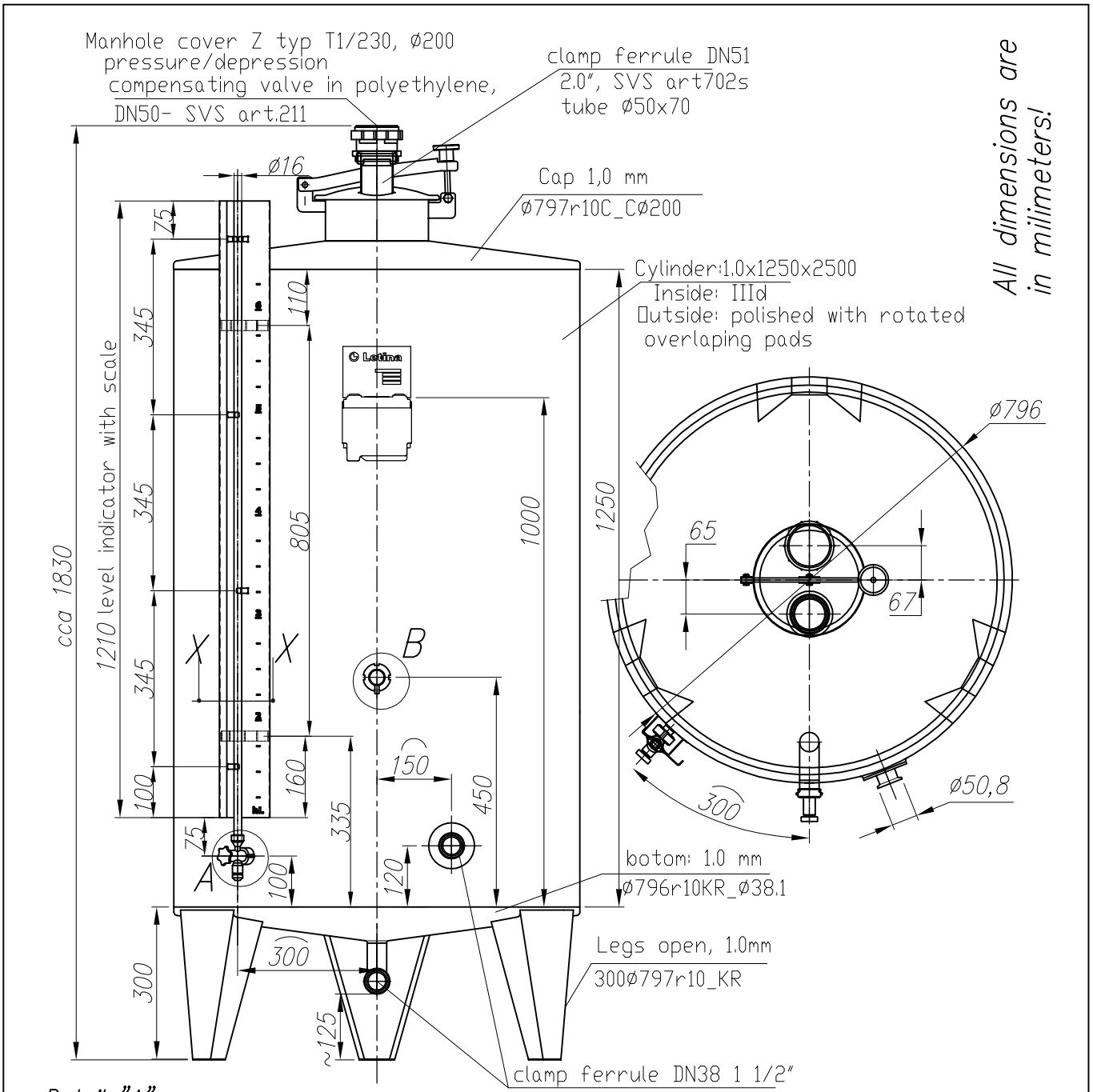

Detail "A"

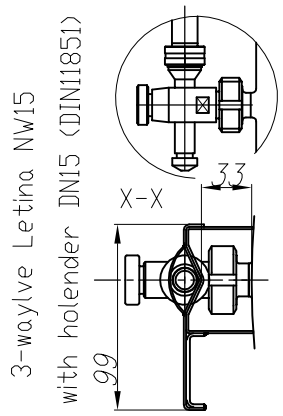

Detail "B"

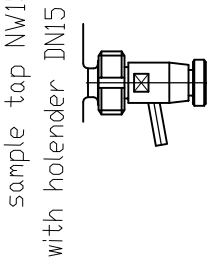

17.12.2009
Please verify a drawing.
Thanks!

P.O number:	P: 2009-01908
Price: (EUR/piece)	–
Quantity:	30
Date of delivery:	15.12.2009.
Order confirmation:	

50 mm

Godina: 2009		Datum	Ime	Potpis	Letina
List: 1 Listova: 1	Konst:	17.12.	D.Šupljika		Letina Inox d.o.o. Dr. Ivana Novaka 50 HR-40000 ČAKOVEC HRVATSKA Tel: +385 40 328 100 Fax: +385 40 328 200 e-mail: letina-inox@letina.com http://www.letina.com/
Radni nalog: 168009_St.Patricks	Materijal: W.Nr.1.4301 IIId	Dimenzije:			
	Pozicija:				Pozicija: –
Mjerilo:	Stroj: Tank ZR620A8 1		Artikl br.: 1102-000247		Pozicija: -00-00-0

Pridržavamo pravo izmjena.