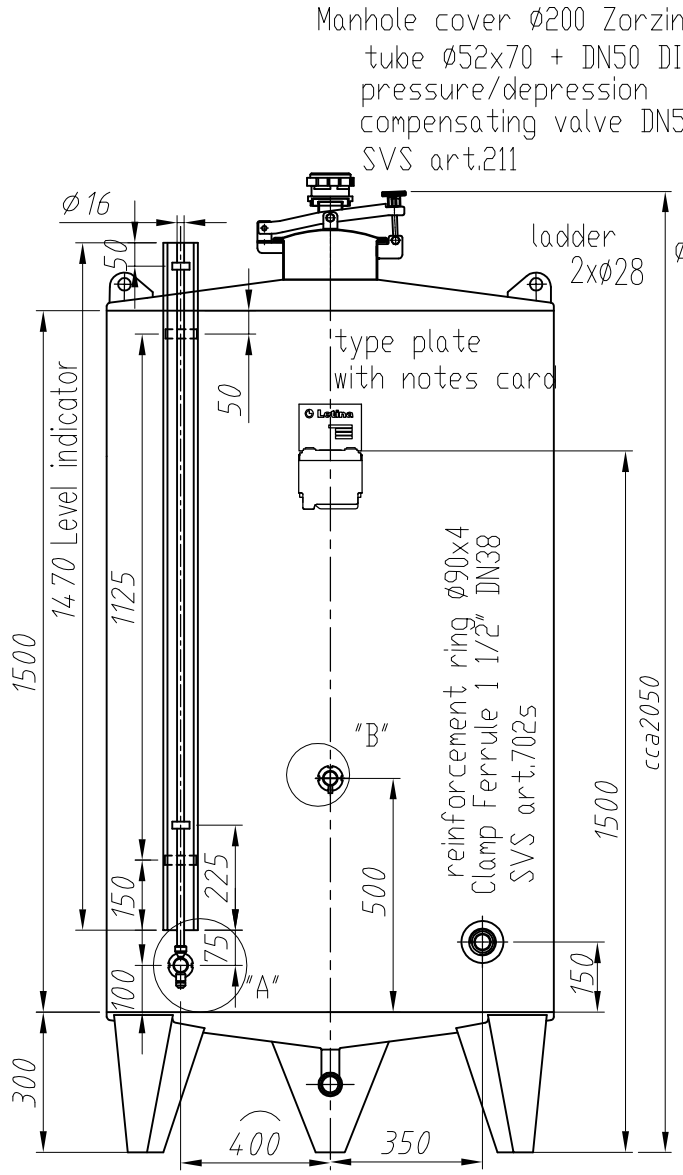

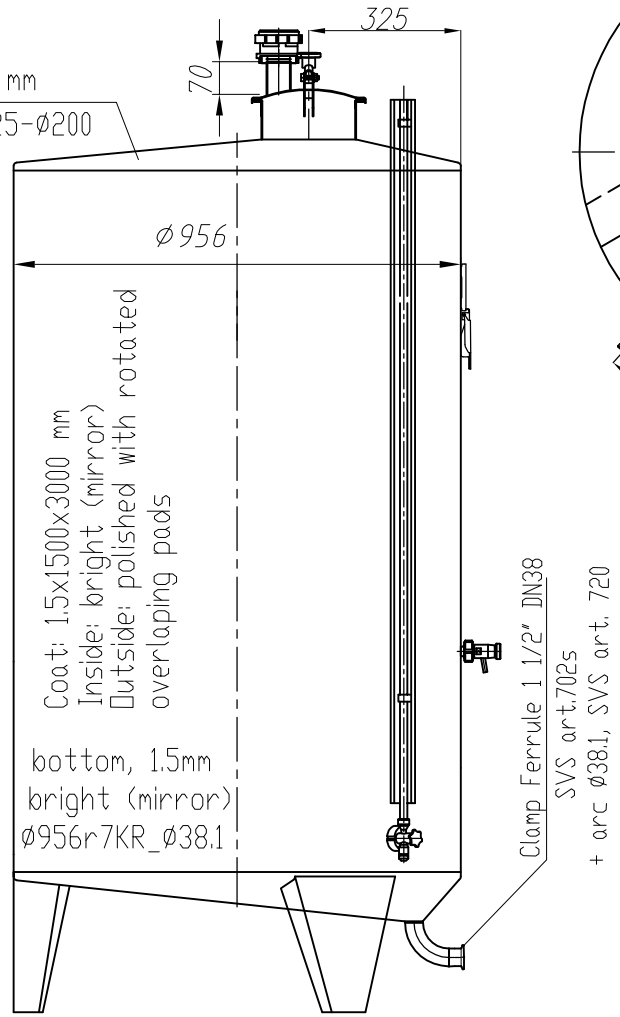

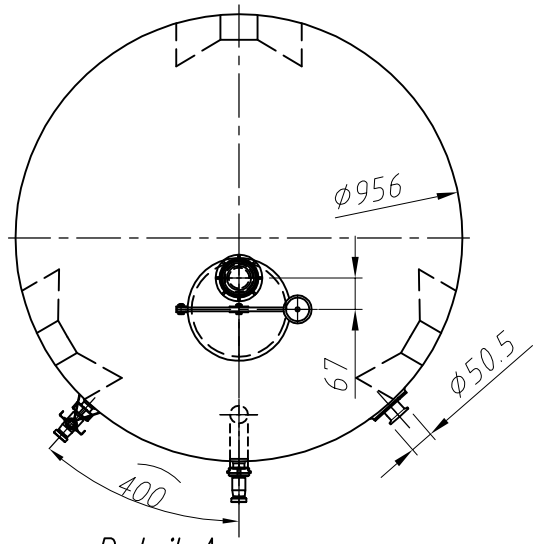

Detail A
3-way valve
for levelmarker

Detail B
Sample tap DN15
Letina

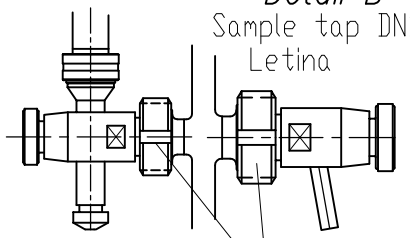

holender DN15
(DIN11851)

Please verify a drawing.
Thanks!

All dimensions are in milimeters!
20.02.2009

P.O number:	P - 2009 - 00229
Price:(EUR/piece)	
Quantity:	20
Date of delivery	
Link:	
Order confirmation:	

50 mm		Godina: 2009.		Datum	Ime	Potpis
		List: Listova:	Konst.	20.02.	D.Šupljika	
Radni nalog: 024309_ St. Patricks	Materijal: AISI 304	Dimenzije:	Odobr:			
	Pozicija:					Pozicija: –
Mjerilo:	Stroj: Tank Z 1100A10		Artikl br.: 1101-002100			Pozicija: –

Letina
Letina inox d.o.o.
Dr. Ivana Novaka 39
HR-42000 VARAŽDIN
HRVATSKA
Tel: +385 42 331 [illegible]
Fax: +385 42 331 [illegible]
e-mail: letina-inox@letina.com
http://www.letina.com/

Pridržavamo se izmjena.