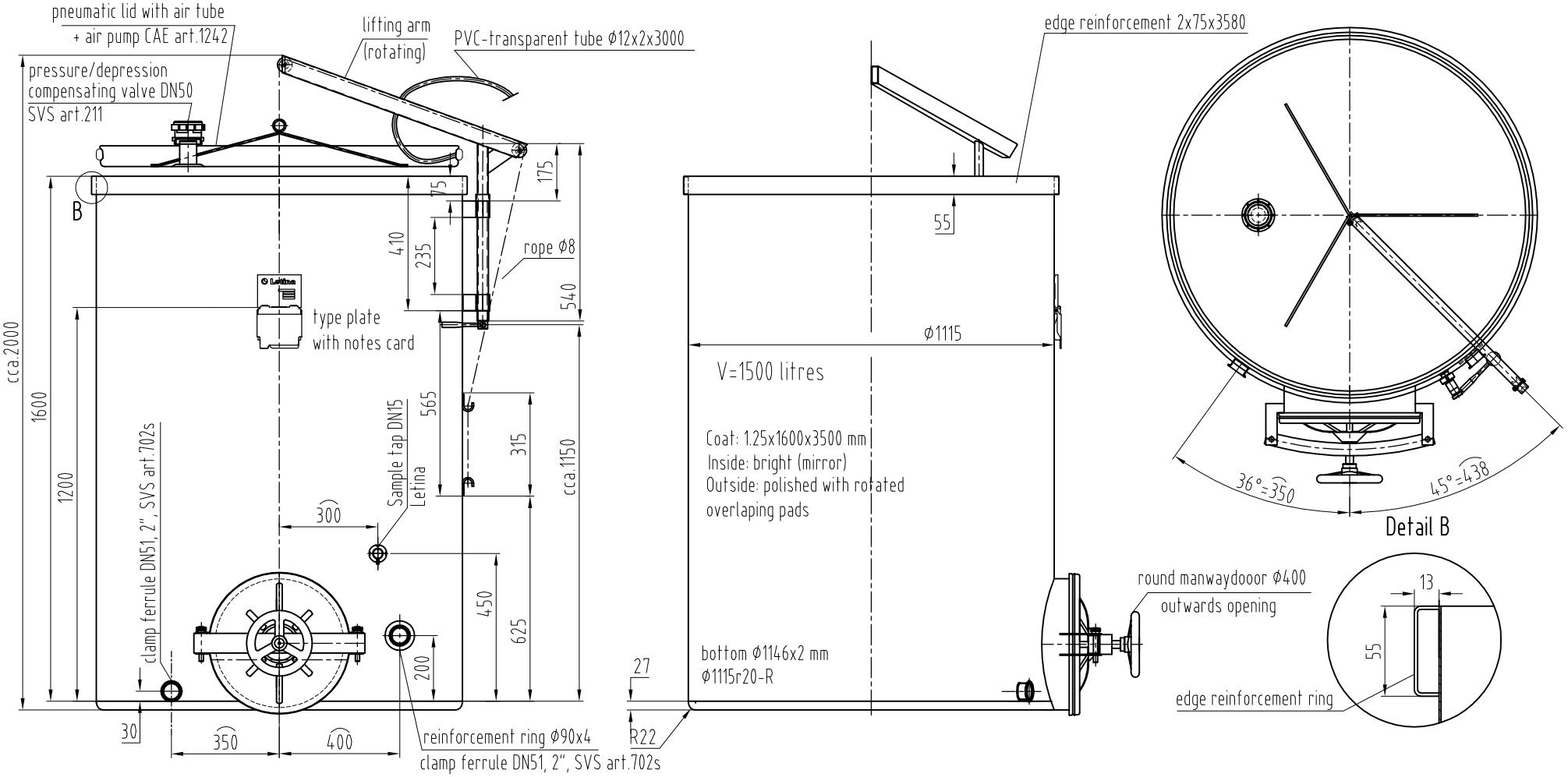

P.O number:	RN-08-2008-801245
Price:(EUR/piece)	
Quantity:	15
Date of delivery:	
Link:	
Order confirmation:	

15.01.2009

All dimensions are in milimeters!

Please verify a drawing.
Thanks!

	50 mm	Godina: 2009.		Datum	Ime	Potpis	Letina Inox d.o.o. Dr. Ivana Ugrešića 3a HR-43000 ĐAKOVEC HRVATSKA Tel: +385 43 309 395 Fax: +385 43 309 390 e-mail: letina-inox@letina.com http://www.letina.com/
Radni nalog: 004809 St. Patricks	Materijal: W.Nr.1.4301 IIId (AISI 304 2R)	List: Listova:	Konst:	14.01.	D.Šupljika		
		Dimenzije:	Odobr:				
	Pozicija:					Pozicija:	
Mjerilo:	Stroj: Tank PZP1500S11		Artikl br.: 1101-000834			Pozicija:	

Pridržavamo pravo izmjena.