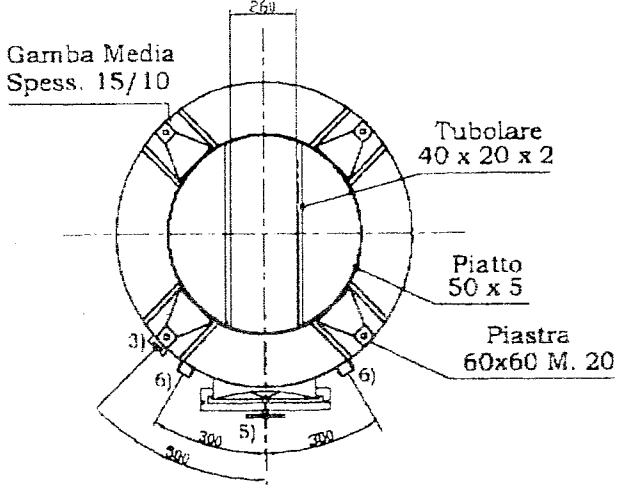

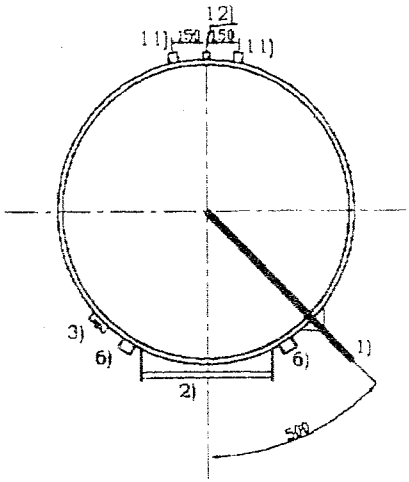

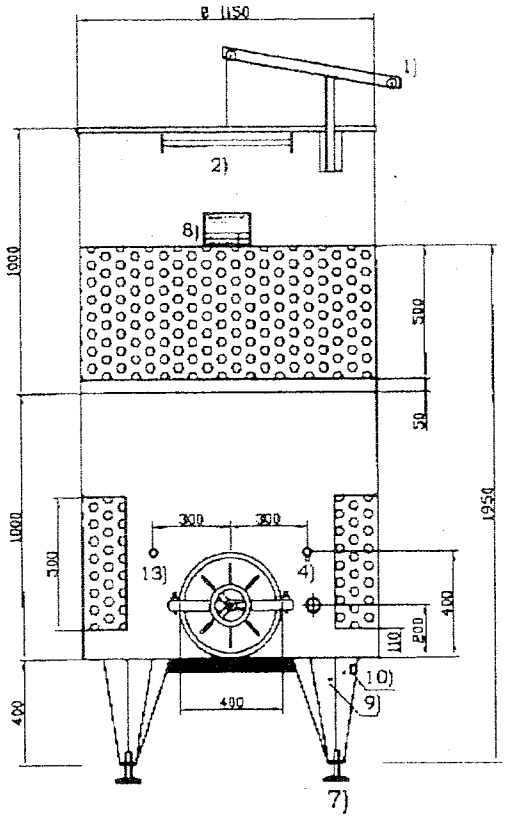

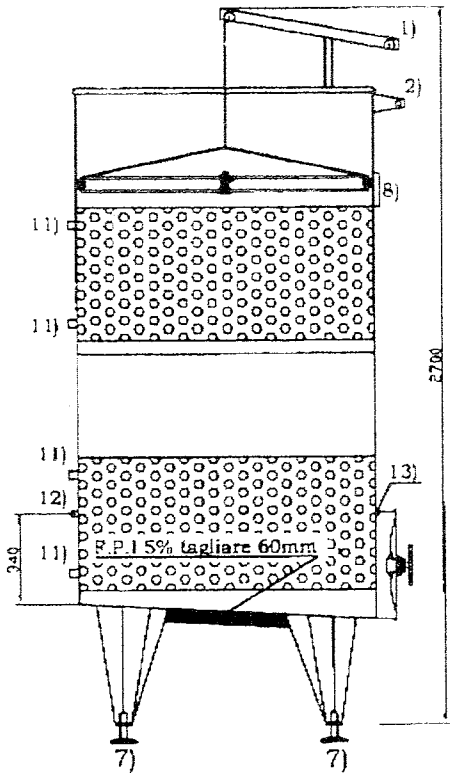

SB2000-U-C

Fondo	Inclinato 5%
Litri	2000
Diametro	1150

Materiali e Spessori		
Fondo	Aisi 304	Spess. 20/10
1°Cilindro	Aisi 304	Spess. 25/10
2°Cilindro	Aisi 304	Spess. 25/10
3°Cilindro	Aisi 304	Spess.
Tetto	Aisi 304	Spess.

Legenda

1) Braccio sollevamento galleggiante
2) Appoggia scala inox
3)
4) Assaggiavino
5) Portella Ø 400
6) Scarico 2" 1/2 Clamp
7) Piedini regolabili
8)
9) Buchi per pompa
10) Anello per corda
11) Attacchi glicole manicotto 1" gas
12) Manicotto 3/4"
13) Manicotto 1/2"
14) -